HOLLYLAND

MARS 300 PRO
Enhanced

КРАТКОЕ РУКОВОДСТВО ПОЛЬЗОВАТЕЛЯ

ВНИМАНИЕ!

ПРОФЕССИОНАЛЬНОЕ УСТРОЙСТВО НЕБЫТОВОГО НАЗНАЧЕНИЯ

ВВЕДЕНИЕ

Благодарим вас за покупку профессиональной беспроводной системы передачи видео высокой четкости Hollyland Mars 300 PRO.
Mars 300 PRO использует новейшие технологии кодирования и декодирования, а также технологию беспроводной передачи данных. Устройство обеспечивает беспроводную передачу AV-сигнала со сверхмалой задержкой.

Надеемся, вам понравится опыт работы с MARS 300 PRO

КЛЮЧЕВЫЕ ОСОБЕННОСТИ

- Крутящееся колесо для управления функциями меню
- OLED-дисплей сбоку устройств
- Дистанция передачи до 120 метров прямой видимости между RX и TX
- Дистанция передачи до 100 метров прямой видимости между RX и смартофоном
- Минимальная задержка 0.1с
- HDMI вход & HDMI сквозной выход на TX, Dual HDMI выход на RX
- Поддержка питания через USB Type-C
- 1 TX поддерживает до 1x ресивера и 2 смартфонов с приложениями (или 1 трансмиттер поддерживает до 3 смартфонов с приложениями БЕЗ трансмиттера)
- Поддержка Smart-сканирования каналов
- Поддержка обновления прошивки через приложение

КОМПЛЕКТ ПОСТАВКИ ENHANCED EDITION

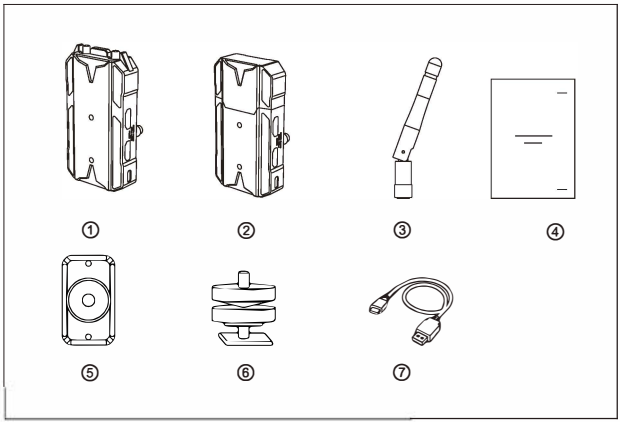

1. Трансмиттер (TX) **x1**
2. Ресивер (RX) **x1**
3. Антенны **x3**
4. Руководство пользователя **x1**
5. Аксессуар расширения **x1**
6. Холодный башмак (Cold Shoe) **x1**
7. Кабель USB Type-A to Type-C **x1**

КОМПЛЕКТ ПОСТАВКИ STANDARD EDITION

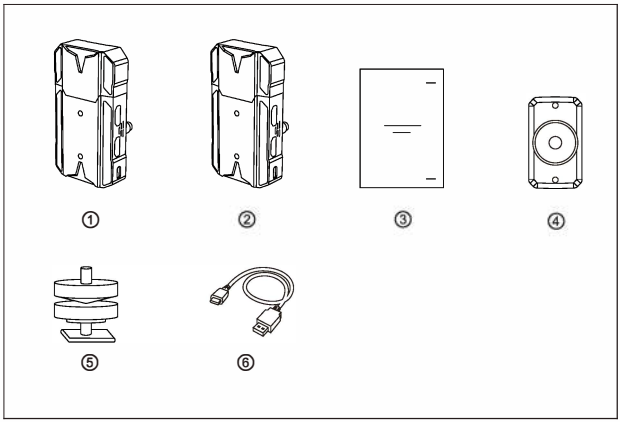

1. Трансмиттер (TX) **x1**
2. Ресивер (RX) **x1**
3. Руководство пользователя **x1**
4. Аксессуар расширения **x1**
5. Холодный башмак (Cold Shoe) **x1**
6. Кабель USB Type-A to Type-C **x1**

ТИПОВОЙ СЕТАП

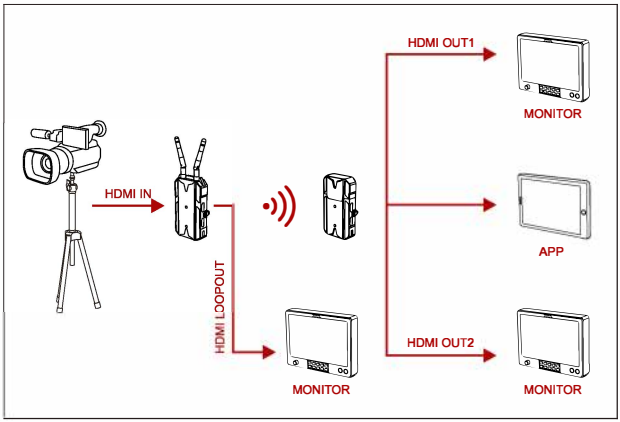

ИНТЕРФЕЙСЫ

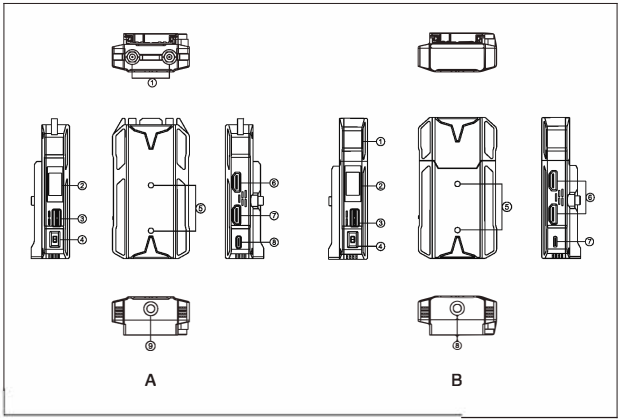

A ТРАНСМИТТЕР

1. Интерфейс антенны
2. OLED-экран
3. Поворотное колесико
4. Переключатель питания
5. Монтажная точка аксессуара расширения
6. HDMI сквозной выход
7. HDMI-вход
8. USB Type-C порт
9. 1/4 Монтажная точка

B РЕСИВЕР

1. Интерфейс антенны
2. OLED-экран
3. Поворотное колесико
4. Переключатель питания
5. Монтажная точка аксессуара расширения
6. HDMI-выход
7. USB Type-C порт
8. 1/4 Монтажная точка

УСТАНОВКА

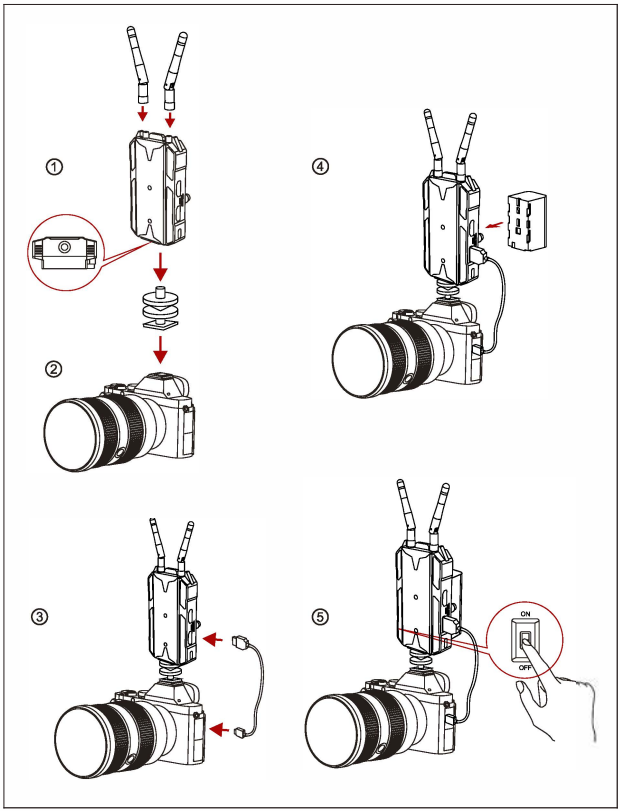

ИНСТРУКЦИЯ ПО УСТАНОВКЕ

- Установите антенны, как показано на иллюстрации.
- Вертикальная установка: Закрепите холодный башмак с отверстием под винт 1/4 в нижней части передатчика и установите его на камере.
- Горизонтальная установка : Подсоедините аксессуар расширения к монтажному отверстию передатчика и закрепите на нем холодный башмак. Затем установите трансмиттер на камере.
- Подключите вход HDMI или вход SDI передатчика к камере с помощью кабеля HDMI или SDI.
- Подключите к источнику питания (совместимому с батареей NP-970 или батареями той же серии).
- Включите устройства.

OLED-ЭКРАН

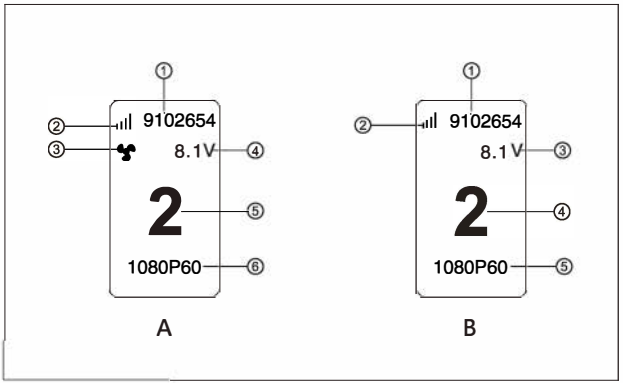

A ТРАНСМИТТЕР

1. ID-устройства
2. Сила WiFi-сигнала
3. Статус кулера
4. Вольтаж батареи
5. Используемый канал
6. Видеоформат

B РЕСИВЕР

1. ID-устройства
2. Сила WiFi-сигнала
3. Вольтаж батареи
4. Используемый канал
5. Видеоформат

НАВИГАЦИЯ В МЕНЮ

ВХОД В МЕНЮ

Нажмите и удерживайте колесико в течение 3 секунд, чтобы войти в интерфейс корневого меню. Прокрутите кнопку ВВЕРХ или ВНИЗ для переключения опций меню, нажмите «OK» для подтверждения.

СМЕНА КАНАЛА

Прокрутите колесико «ВВЕРХ / ВНИЗ» на передатчике или приемнике, чтобы изменить текущий канал. Нажмите на кнопку, чтобы подтвердить номер канала. После этого канал приемника и передатчика будет синхронно и автоматически изменен.

ЗАГРУЗКА ПРИЛОЖЕНИЯ и ПОДКЛЮЧЕНИЕ

1. QR-код на загрузку приложения “HollyView”

2.Метод подключения:

Войдите в интерфейс подключения Wi-Fi мобильного телефона и найдите Wi-Fi с именем «HLD + DEVICE ID» и введите пароль Wi-Fi для подключения (заводской пароль по умолчанию: 12345678). После успешного подключения вы получите доступ к мониторингу сигнала через приложение

ПАРАМЕТРЫ

	Трансмиттер	Ресивер
Интерфейсы	HDMI-вход (Type A Female) HDMI сквозной выход (Type A Female) Модель Enhanced: 2 интерф. антенны (RP-SMA Male) ① USB Type-C	HDMI-выход (Type A Female) USB Type-C
Интерфейс питания	USB Type-C: 5V/2A Батарея: 5-12V DC	USB Type-C: 5V/2A Батарея: 5-12V DC
Энергопотребление	<11W	<4W
Вес	Модель Enhaced: 172.5г②	128.5г
Габариты	Модель Enhaced (Д*Ш*В): 106*61 *21.8мм ③ без батарейной пластины	(Д*Ш*В): 106*61*21.8мм без батарейной пластины
Входной / Выходной видеоформат	HDMI: 480p60 576p50 720p50/59.94/60 1080i50/59.94/60 1080p23.98/24/25/29.9/30 1080p50/59.94/60	HDMI: 480p60 576p50 720p50/60 1080i50/60 1080p24/25/30 1080p 50/60
Частота	5,2 - 5,3 GHz	5,2 - 5,3 GHz
Режим модуляции	OFDM	OFDM
Мощность передачи	Не более 10мВт	/
Чувств. ресивера	/	-80dBm
Макс. задержка	0около 0.1с	0около 0.1с
Ширина полосы	20MHz	20MHz

■ ПРИМЕЧАНИЕ:

1. **Трансмиттер Mars 300 PRO Enchansed имеет встроенные антенны**
2. **Рабочая температура устройств: 0~40°C**

ИНСТРУКЦИЯ ПО УСТАНОВКЕ

- Установите антенны, как показано на иллюстрации.
- Вертикальная установка: Закрепите холодный башмак с отверстием под винт 1/4 в нижней части передатчика и установите его на камере.
- Горизонтальная установка : Подсоедините аксессуар расширения к монтажному отверстию передатчика и закрепите на нем холодный башмак. Затем установите трансмиттер на камере.
- Подключите вход HDMI или вход SDI передатчика к камере с помощью кабеля HDMI или SDI.
- Подключите к источнику питания (совместимому с батареей NP-970 или батареями той же серии).
- Включите устройства.

ГАРАНТИЯ

1. НАИМЕНОВАНИЕ ТЕХНИЧЕСКОГО РЕГЛАМЕНТА

Товар соответствует обязательным требованиям технических регламентов ЕАЭС:

- ТР ТС 020/2011 Технический регламент Таможенного союза «Электромагнитная совместимость технических средств»

2. ГАРАНТИЯ

Международная ограниченная гарантия (1-летняя гарантия) Hollyland гарантирует, что:

Продукты не будут иметь дефектов материалов и изготовления в течение 1 года с даты покупки. Если в течение гарантийного срока окажется, что товар неисправен, Hollyland Technology может по своему усмотрению:

a) заменить товары или поставить эквивалентные,

b) отремонтировать товар.

Пользователь должен уведомить Hollyland или ее авторизованного дистрибьютора о любом дефекте товара в письменной форме до истечения гарантийного срока. Пользователь несет полную ответственность за возврат неисправного товара компании Hollyland или ее авторизованному дистрибьютору. После принятия претензии по гарантии, компания Hollyland ремонтирует или заменяет товар.

Гарантийные исключения

Устройство снимается с гарантии при выполнении самостоятельного ремонта/тех. обслуживания или неуполномоченными лицами.

Данная гарантия распространяется только на дефекты изготовления и не распространяется на дефекты, вызванные:

- Несоблюдением правил действующей инструкции по эксплуатации, выпущенной Hollyland;
- Небрежностью;
- Неправильными или небрежными действиями или упущениями;
- Несанкционированным вскрытием/ разборкой товара, ремонтом или попыткой ремонта;
- Фальсификацией или модификацией товара;
- Подключением к несовместимому оборудованию или источникам питания;
- Воздействием воды или погоды;
- Воздействием магнитных полей, агрессивных жидкостей или веществ; воздействием других агрессивных сред, в том числе сред, содержащих переносимые по воздуху загрязнения (силикон, оксид алюминия и т. д.), а также чрезмерному тепловому шоку;

ЗА ИСКЛЮЧЕНИЕМ ТОГО, ЧТО ЗАЯВЛЕНО В ДАННОЙ ГАРАНТИИ, КОМПАНИЯ HOLLYLAND, ЕЕ ВЕНДОРЫ, АГЕНТЫ РЕСЕЛЛЕРЫ И ДИСТРИБУТОРЫ НЕ НЕСУТ ОТВЕТСТВЕННОСТИ ЗА ВСЕ ДРУГИЕ ГАРАНТИИ ЯВНЫЕ ИЛИ ПОДРАЗУМЕВАЕМЫЕ, ВКЛЮЧАЯ БЕЗ ОГРАНИЧЕНИЯ ВСЕХ ГАРАНТИЙ ТОВАРНОЙ ДЕЯТЕЛЬНОСТИ ИЛИ СООТВЕТСТВИЯ КОНКРЕТНОМУ НАЗНАЧЕНИЮ. МЕРЫ, ИЗЛОЖЕННЫЕ В НАСТОЯЩЕЙ ГАРАНТИИ, ЯВЛЯЮТСЯ ИСКЛЮЧИТЕЛЬНОЙ МЕРОЙ, ПОЛУЧЕННОЙ КЛИЕНТОМ В РЕЗУЛЬТАТЕ ДЕФЕКТА ТОВАРА, КОТОРЫЙ ПОДХОДИТ ПОД УСЛОВИЯ ГАРАНТИИ. HOLLYLAND НЕ ГАРАНТИРУЕТ, ЧТО ТОВАР РАБОТАЕТ БЕЗ ОШИБОК ИЛИ НЕПРЕРЫВНО.

ТЕХНИКА БЕЗОПАСНОСТИ

- Не кладите устройство на нагревательное и кухонное оборудование, на емкости с высоким давлением (например, микроволновые печи, индукционные плиты, электрические духовки, нагреватели, скороварки, водонагреватели, газовые плиты и т. д.).
- Используйте оригинальные зарядные устройства, кабели для передачи данных и аккумуляторы
- Не используйте зарядные устройства, кабели для передачи данных или аккумуляторы, не сертифицированные производителем. Они могут вызвать поражение электрическим током, возгорание, взрыв или другие опасные ситуации.

FAQ

1. Почему я не могу увидеть формат видео на OLED-экране?

- Возможно, формат входного видео выше 1080. MARS 300 PRO поддерживает разрешение только до 1080. MARS 300 PRO поддерживает только до 1080.
- Переподключите кабель HDMI/SDI.

2. Почему я не могу подключить приложение HollyView к своему устройству из-за ошибки: «проверьте источник входного сигнала»?

- Убедитесь, что мобильное устройство подключено к сети Wi-Fi MARS 300 PRO.
- Убедитесь, что формат видео отображается на OLED-экране устройства.
- Отключите сотовую передачу данных для приложения HollyView на своем мобильном устройстве.

СРОК СЛУЖБЫ

Срок службы устройства составляет 3 года.

Действия по истечении срока службы:

- Устройство подлежит утилизации в специализированных учреждениях.
- Не выбрасывайте MARS 300 PRO вместе с бытовыми отходами, не сжигайте.
- Соблюдайте местные правила безопасной утилизации.

ProVideo Systems - дистрибутор решений Hollyland Technology
на территории Российской Федерации и стран Таможенного Союза

Москва, Ленинградский пр-т, д. 80, подъезд 3, оф. 314
Тел.: +7 (495) 510-510-0
dealer@provis.ru | www.provis.ru

Техническая поддержка: support@provis.ru